qualità garantita con semplicità e velocità

UNIVERSAL PORTE SCORREVOLI

ANNIVERSARIO 30
ALLU.TAN Holding srl 1996 - 2026
30 ANNI DI ATTIVITÀ
ALUMINIUM BUILDING SOLUTION

NOTE

Articolo	Codice	Descrizione	Lung.	Colore
	AT ⊙156⊙	Binario doppio a soffitto	6 ml	OX ARG
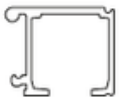	AT ⊙170⊙	Binario	6 ml	OX ARG
	AT ⊙171⊙	Supporto a parete	6 ml	OX ARG
	AT ⊙2755	Mantovana	6 ml	OX ARG
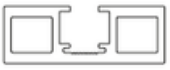	AT ⊙2761	Montante anta	6 ml	OX ARG
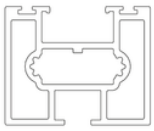	AT ⊙2762	Traverso anta	6 ml	OX ARG
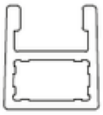	AT ⊙1738	Anta Fissa + AT ⊙⊙266	3 ml	OX ARG
	AT ⊙2748	Inglesina adesivo incluso	3 ml	OX ARG

Articolo	Codice	Descrizione	Lung.	Colore
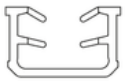	AT ⊙2751	Guarnizione vetro	3 ml	TRASP.
	AT ⊙2756	Staffa angolare matovana		
	AT ⊙⊙266	Guarnizione x anta fissa AT ⊙1738		GRIGIA
	AT S1⊙39	Kit viti giunzione AT ⊙17⊙⊙ + AT ⊙171⊙		
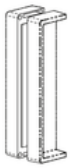	AT C42⊙	Maniglia coppia con adesivo		OX ARG
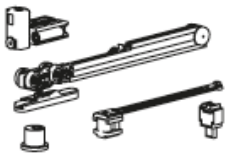	AT K⊙423.1	Kit porta un'anta scorrevole		
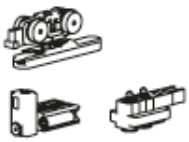	AT K⊙424.⊙	Kit porta un'anta fissa		
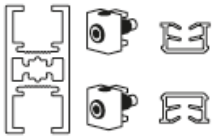	AT B⊙425.A	Kit traverso	1,5 ml	

Codice	Descrizione	Colore
AT KO423.1	Kit porta un'anta scorrevole	NO

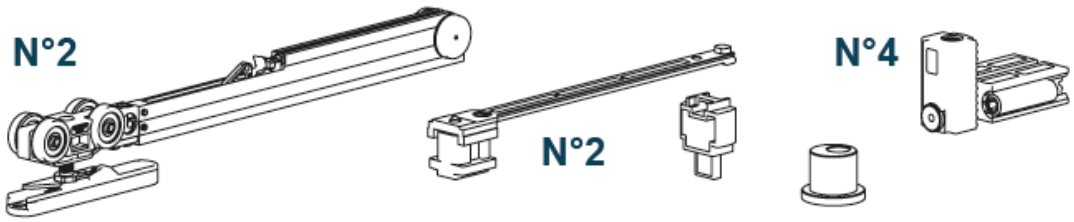

AT KO424.O	Kit porta un'anta fissa	NO

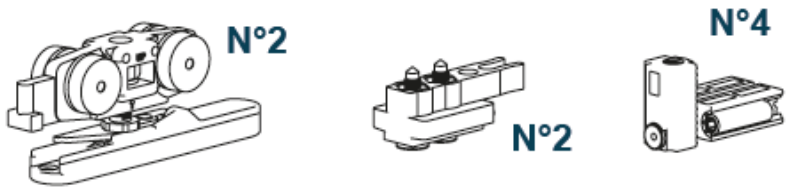

AT BO425.A	Kit traverso L 15OO	OX Argento

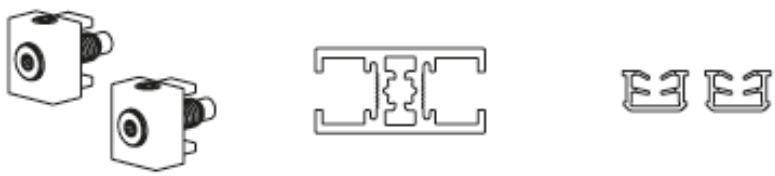

TRAVERSO

ECLETTICA

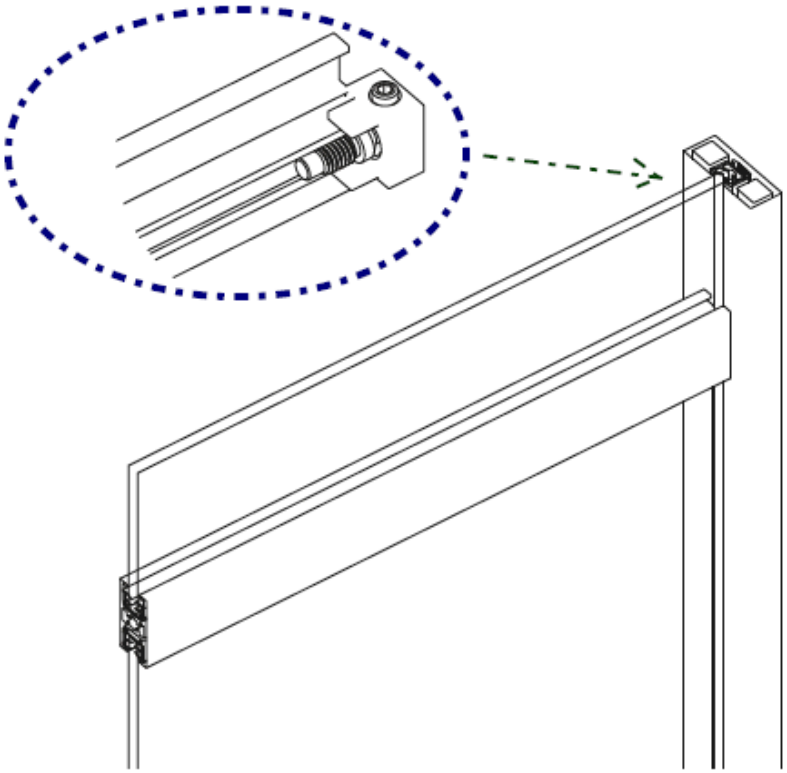

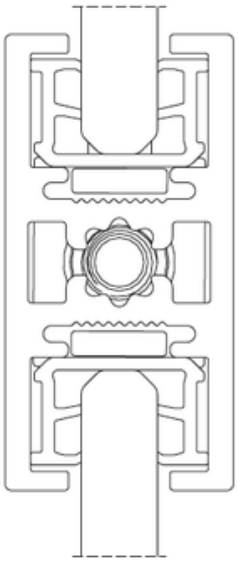

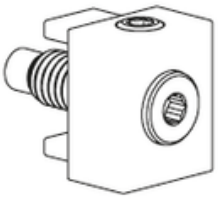

TAGLIO

ECLETTICA

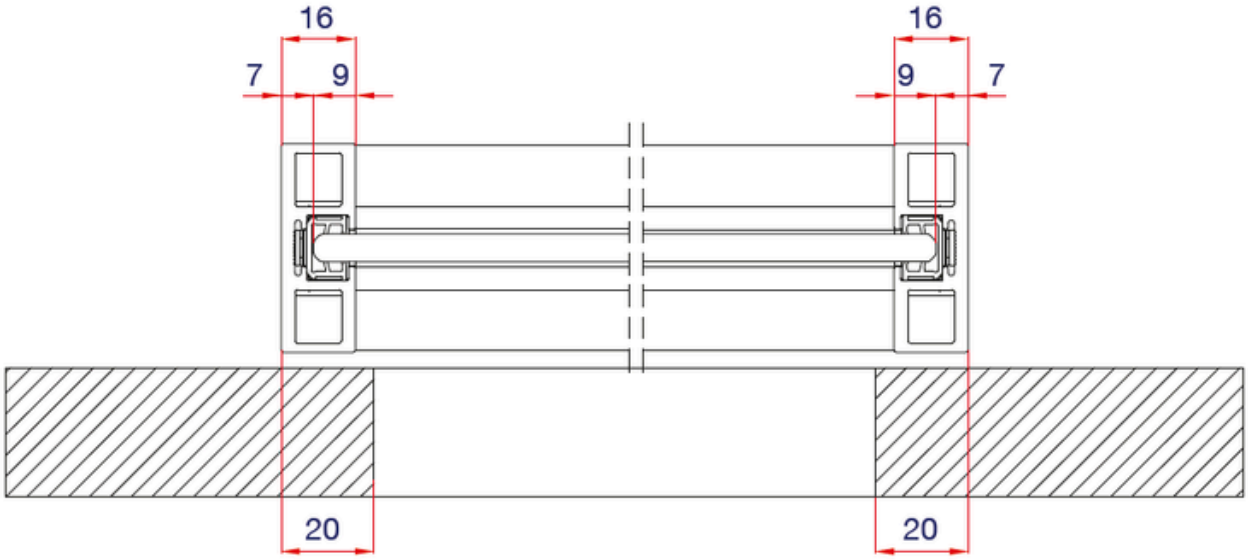

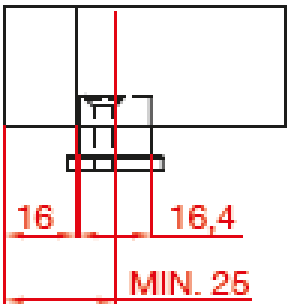

FISSAGGIO A SOFFITTO

ECLETTICA

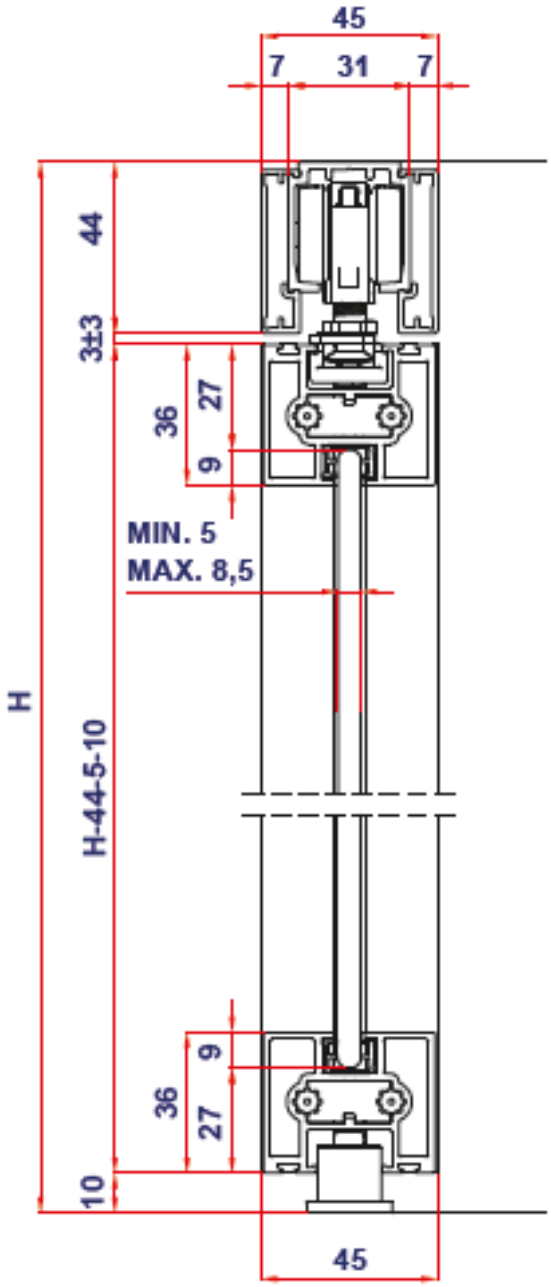

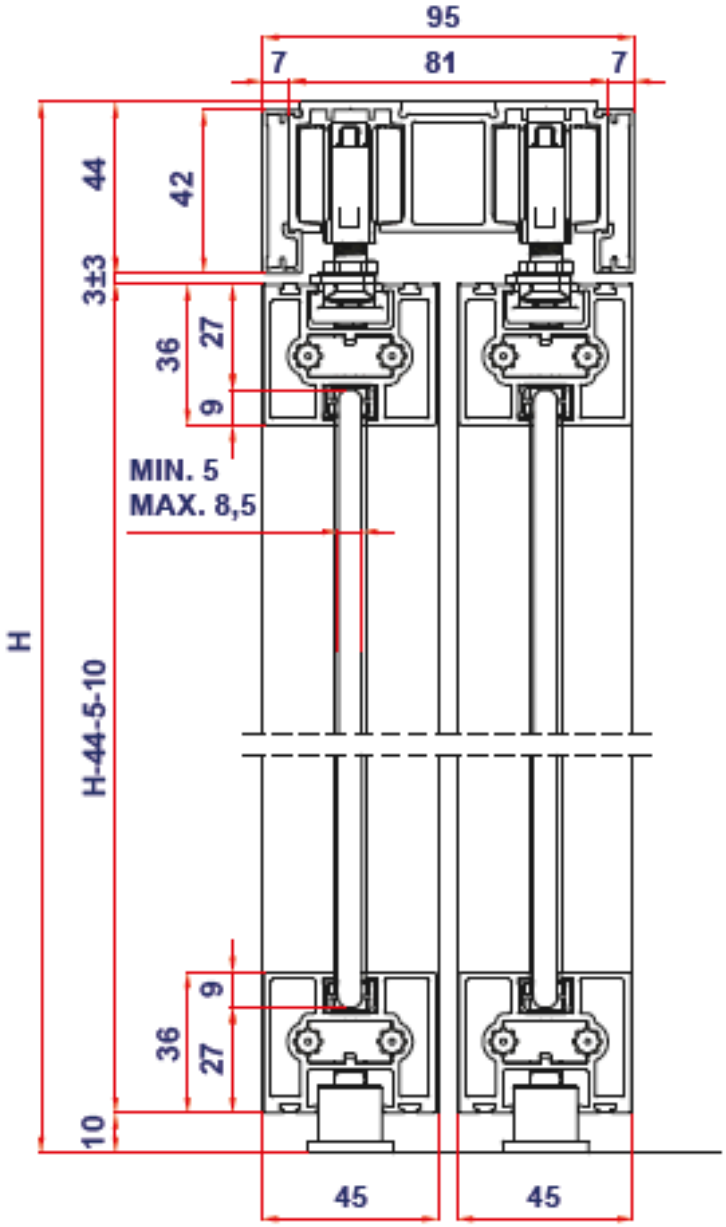

FISSAGGIO A PARETE

ECLETTICA

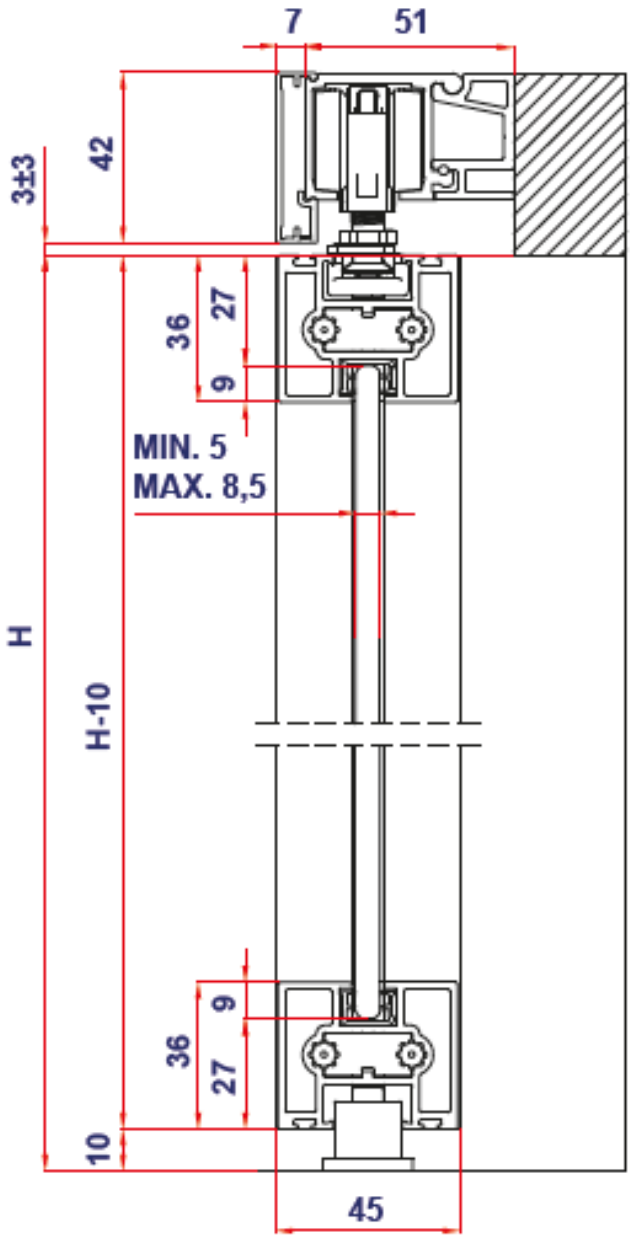

FISSAGGIO A PARETE

ECLETTICA

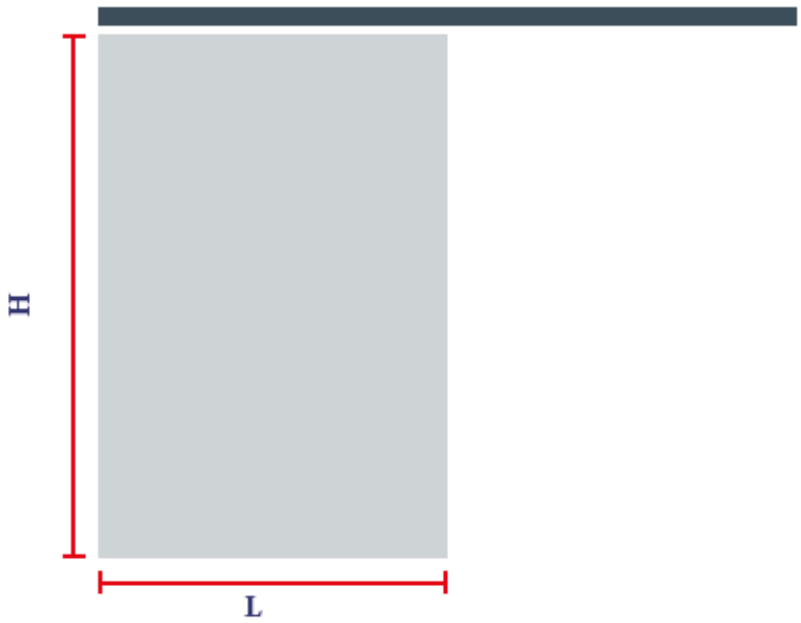

Larghezza mm	Altezza mm	Peso Kg	SISTEMA
780 - 1500	3000	80	CARRELLI FLUID
600 - 1500	3000	80	CARRELLI STANDARD

ANTA

ECLETTICA

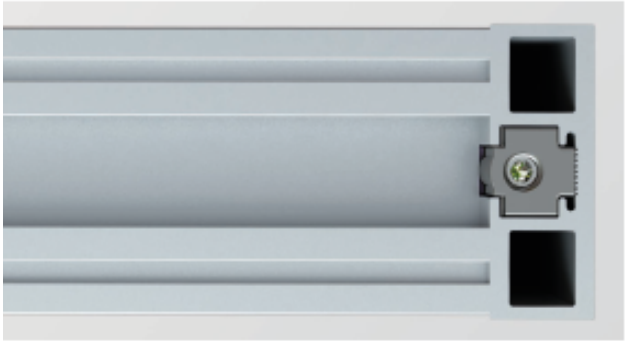

Il profili traverso anta viene inserito nel montante anta tramite giunzione di metallo senza fare nessuna lavorazione.

Questo permette di tagliare la barra nella misura preferita, senza fori né fresate, e di ottenere la massima aderenza.

Nel traverso anta vengono inseriti gli spazzolini parapolvere, che permettono di chiudere la luce sia nella parte inferiore che nella parte superiore.

Il montante anta verticale solo 16 mm

ANTA

ECLETTICA

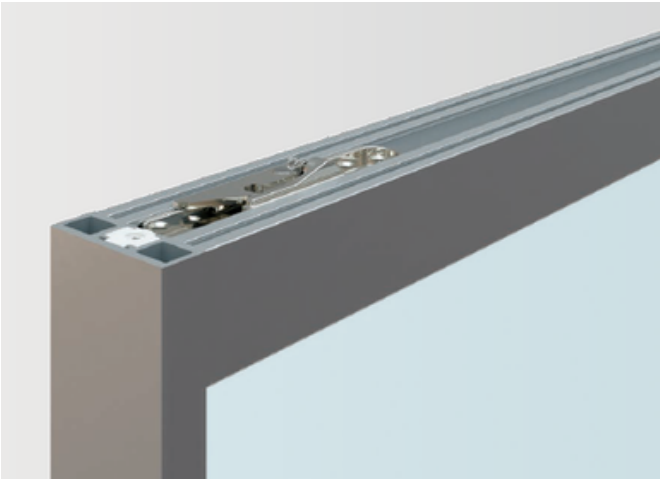

L'anta può essere installata sia a parete che a soffitto. La scelta deve essere fatta con il La copertura in alluminio è stata disegnata per essere allineata completamente alla maniglia, definendo così una superficie unica e continua che riduce al minimo la luce.

TRAVERSO PORTANTE

L'attacco metallico che sostiene il traverso è portante . il peso del vetro è distribuito uniformemente su montanti e traversi,

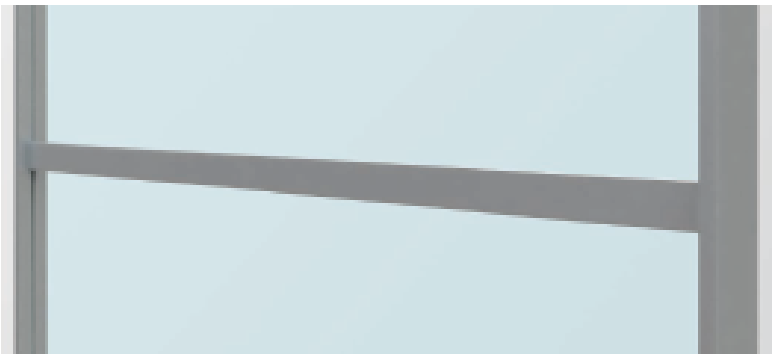

GUARNIZIONE PORTA VETRO

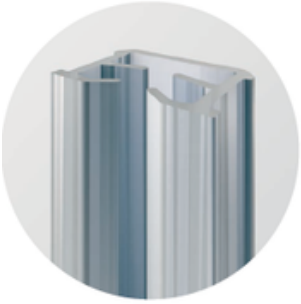

È stata realizzata, inoltre, un'innovativa guarnizione biestrusa che permette un'ottimale tenuta del vetro. Con questa guarnizione, è possibile montare vetri monolitici o laminati con spessori da 5 a 8,5 mm.

ISTRUZIONI ANTA

ECLETTICA

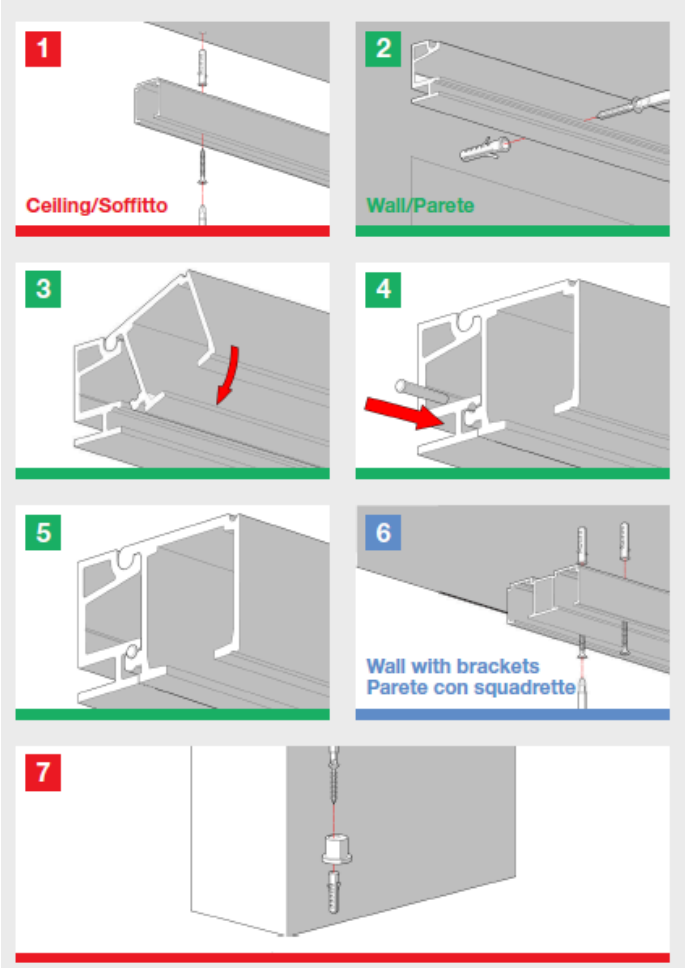

terno scorrevoli
MADE IN ITALY

Universal Eclettica WITH FLUID® TECHNOLOGY

MOD. SYSTEM ECLETTICA UNIVERSAL
7002.07398 REV. 00

Universal is the innovative Terno Scorrevoli frame, designed for doors in glass, timber and aluminium.

Universal è l'innovativo telaio di Terno Scorrevoli, realizzato per ante in vetro, legno e alluminio.

Growth is based on respect, protection is a duty. / La crescita si basa sul rispetto, proteggere è un dovere.
Raccolta differenziata carta / Paper separate collection

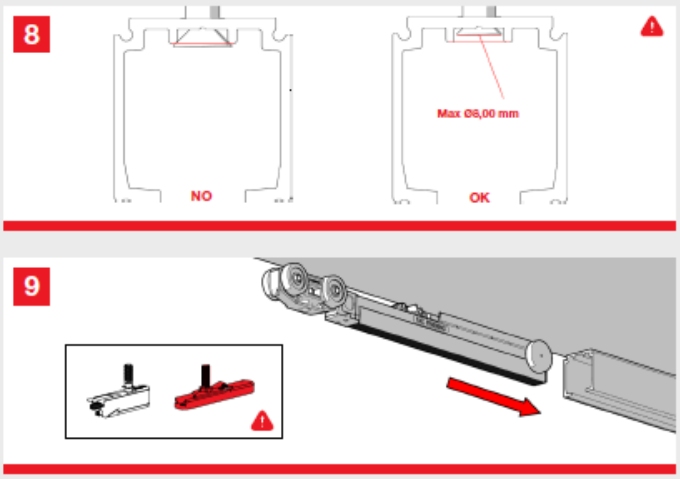

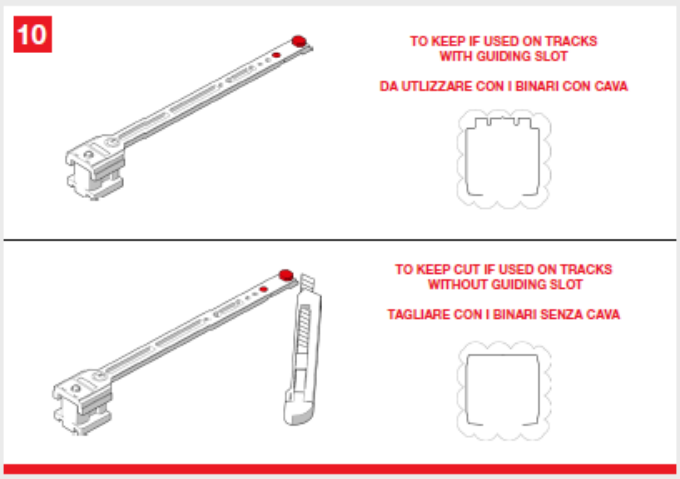

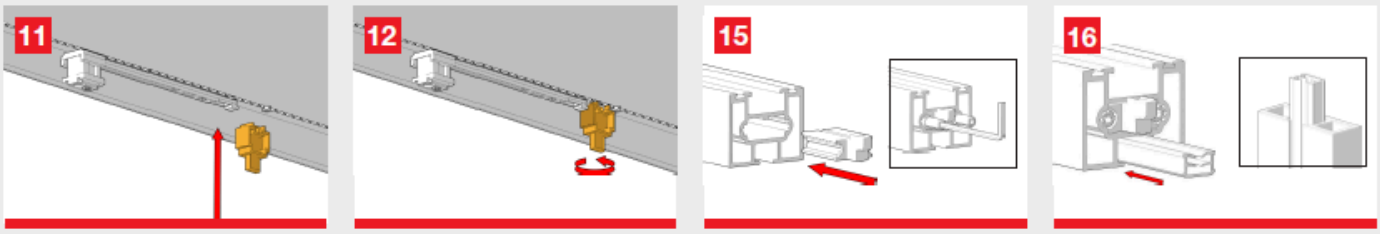

ISTRUZIONI ANTA

ECLETTICA

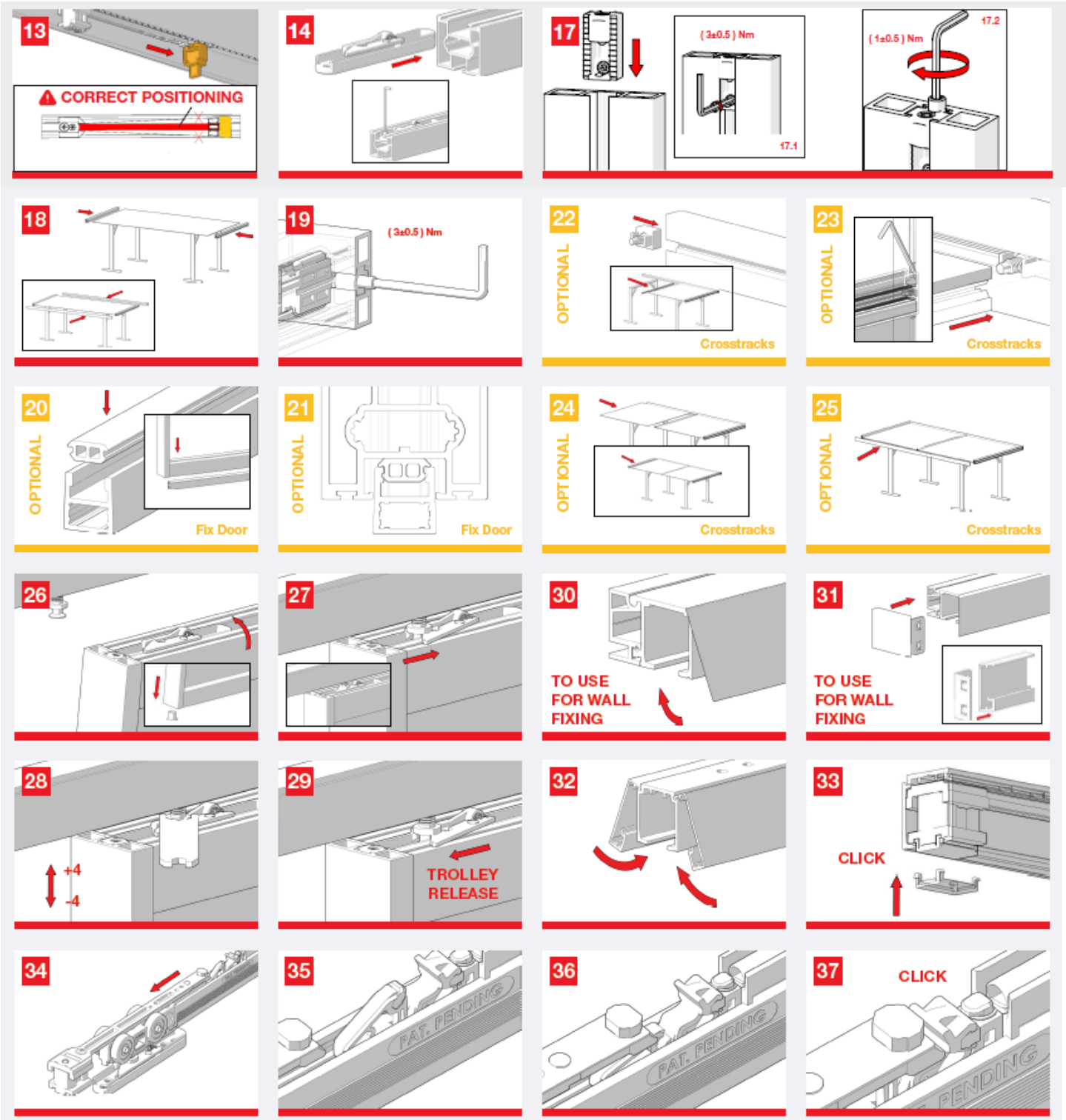

CLOSE THE DOOR SLOWLY AT FIRST AUTOMATIC LOAD AFTER INSTALLATION

CHIUDERE LA PORTA LENTAMENTE AL PRIMO CARICAMENTO AUTOMATICO DOPO L'INSTALLAZIONE

ISTRUZIONI ANTA FISSA

ECLETTICA

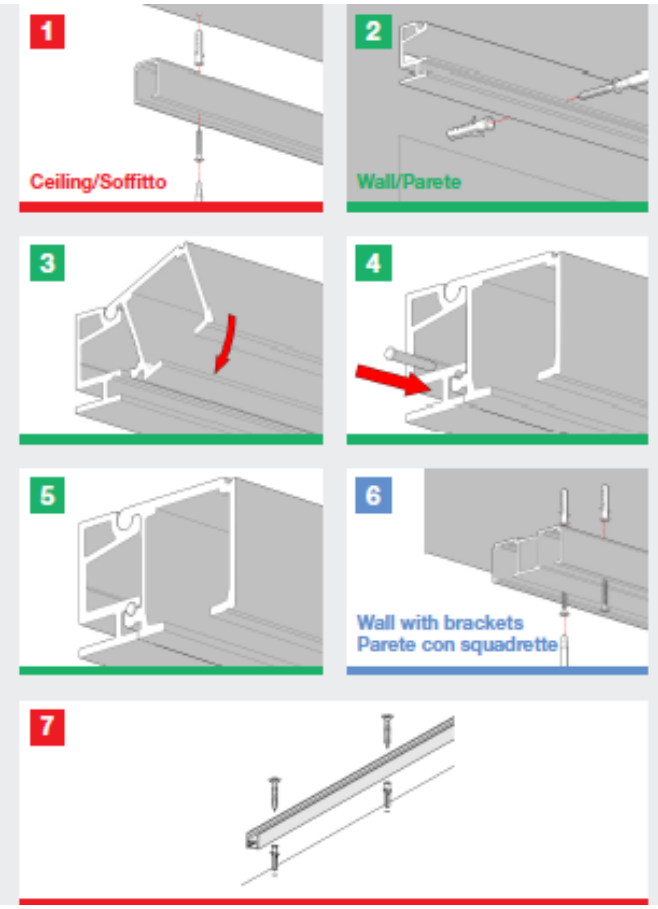

terno scorrevoli

Universal

Eclettica FIX

MOD. SYSTEM ECLETTICA UNIVERSAL FIX
7002.07401 REV. 00

Universal is the innovative Terno Scorrevoli frame, designed for doors in glass, timber and aluminium.

Universal è l'innovativo telaio di Terno Scorrevoli, realizzato per ante in vetro, legno e alluminio.

Growth is based on respect, protection is a duty. / La crescita si basa sul rispetto, proteggere è un dovere.

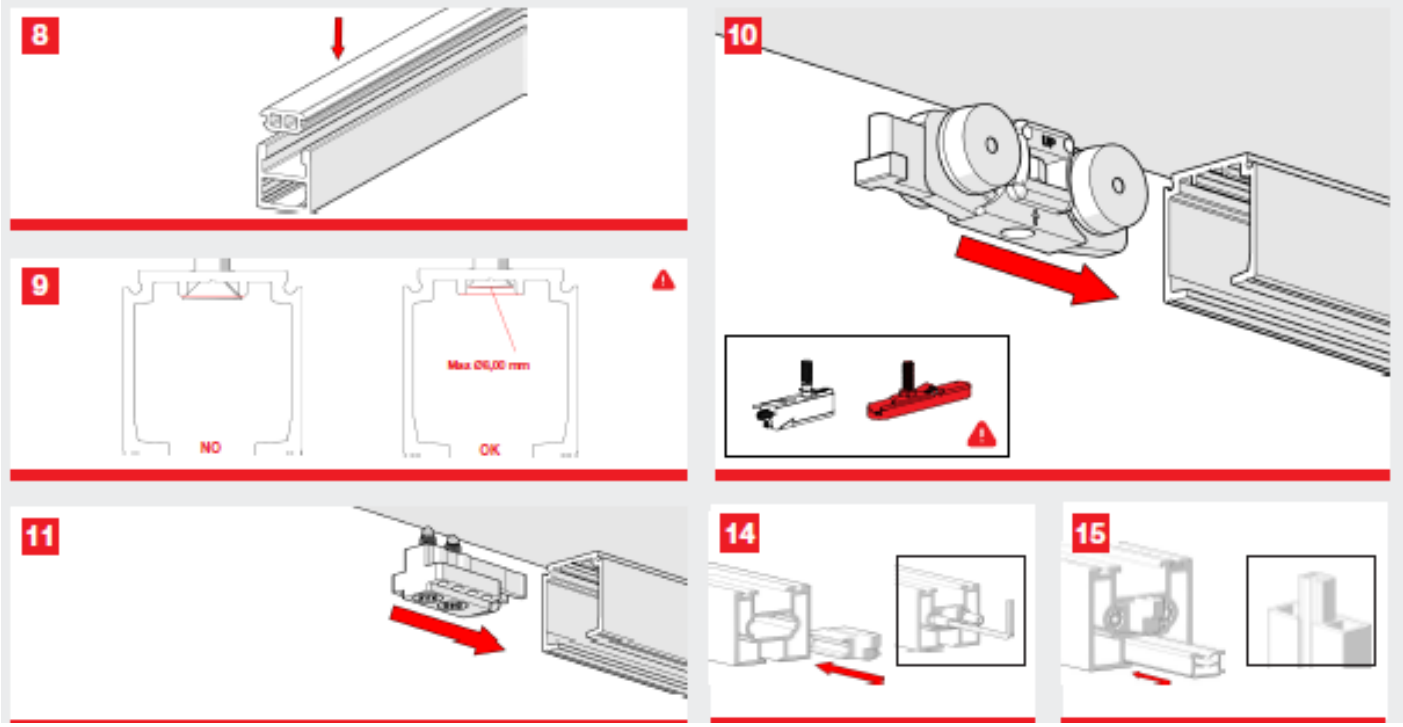

ISTRUZIONI ANTA FISSA

ECLETTICA

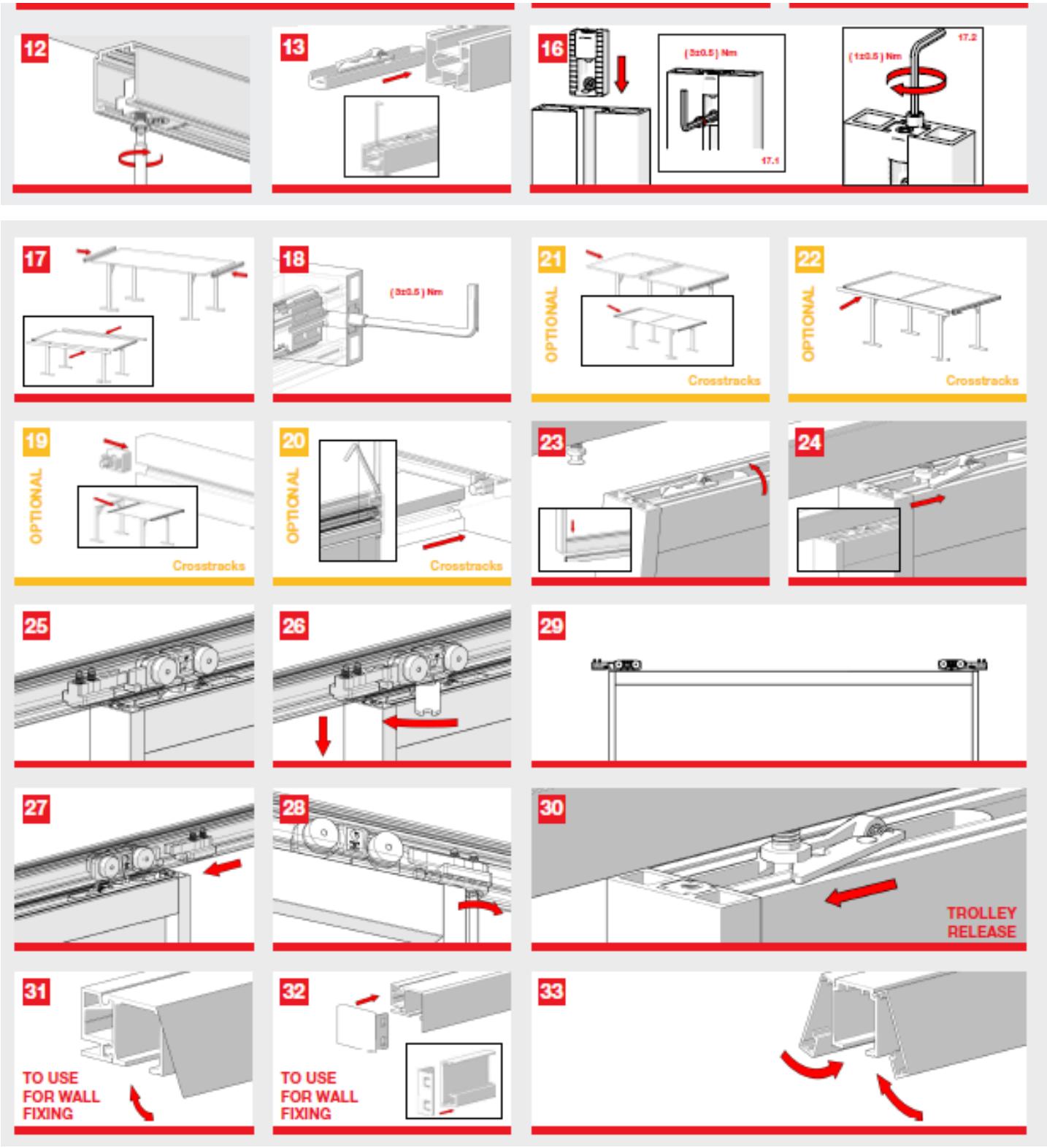

NOTE

LA NOSTRA MISSIONE

Il nostro obiettivo è rendere **semplice e veloce** la realizzazione dei progetti, senza dover rinunciare alla **qualità** e bellezza dei prodotti.

I NOSTRI PUNTI DI FORZA

SERVIZIO TEMPESTIVO

VASTO ASSORTIMENTO

QUALITÀ GARANTITA

allu.tan
aluminium building solutions

ALLU.TAN. Holding s.r.l.
C.F. e P.I. 05934511006
Via Dei SS. Quattro, 25/A 00184 Roma
Sede operative Loc. Le Selve, snc
03010 Paliano FR Tel 0775 532054/55

WWW.ALLUTAN.COM